Поздравляем! Вы успешно собрали стол «Прайм-3Р»

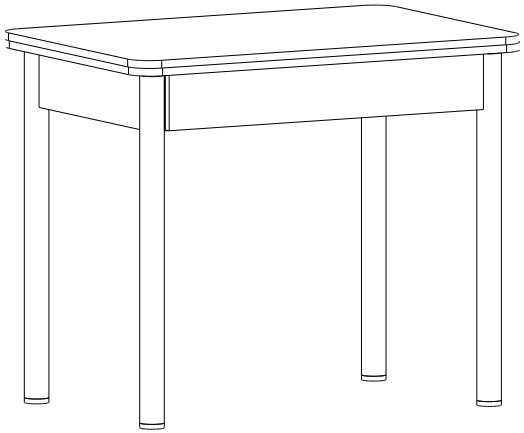

Видео по сборке стола
«Прайм-3Р»

Правила эксплуатации

Чтобы мебельное изделие служило вам долго, соблюдайте правила по уходу за мебелью:

1. Мебель должна эксплуатироваться в закрытых и отапливаемых помещениях при температуре не ниже +5С, и относительной влажности воздуха не выше 65%.
2. Предохраняйте деревянные и лакированные поверхности мебели, а также обивочную ткань от попадания на них жидкостей (особенно растворителей: спирта, ацетона, бензина и т. д.).
Не допускается применение соды, порошков и других материалов, не предназначенных для ухода за мебелью.
Для чистки мебельных тканей или съёмных покрытий рекомендуется использовать чистящие средства.
3. Не допускать нахождения воды и водосодержащих жидкостей на изделии (возможно разбухание материалов).
4. Не устанавливать вблизи (менее 30 см) отопительных систем и приборов.

Производитель оставляет за собой право на внесение изменений в конструкцию, размеры, комплектацию, внешний вид изделий без предварительного уведомления.

Мебель из Финноугории

ИНСТРУКЦИЯ
по сборке и эксплуатации
«Прайм-3Р»

ш-600/1200 мм, в-745 мм, г-900 мм

Видео по сборке стола
«Прайм-3Р»

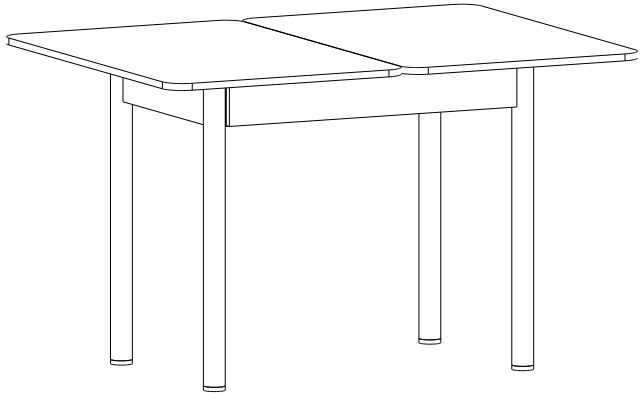

426028, Россия, Удмуртия, г. Ижевск, ул. Пойма, 65
(3412) 655-082, 655-083, +7 922-517-08-98 WhatsApp, Telegram
sale@ivaru.ru
www.ivaru.ru vk.com/ivaru

Изделие соответствует требованиям ГОСТ 16371-93
Сборку изделия производить согласно данной инструкции

Взрыв-схема изделия

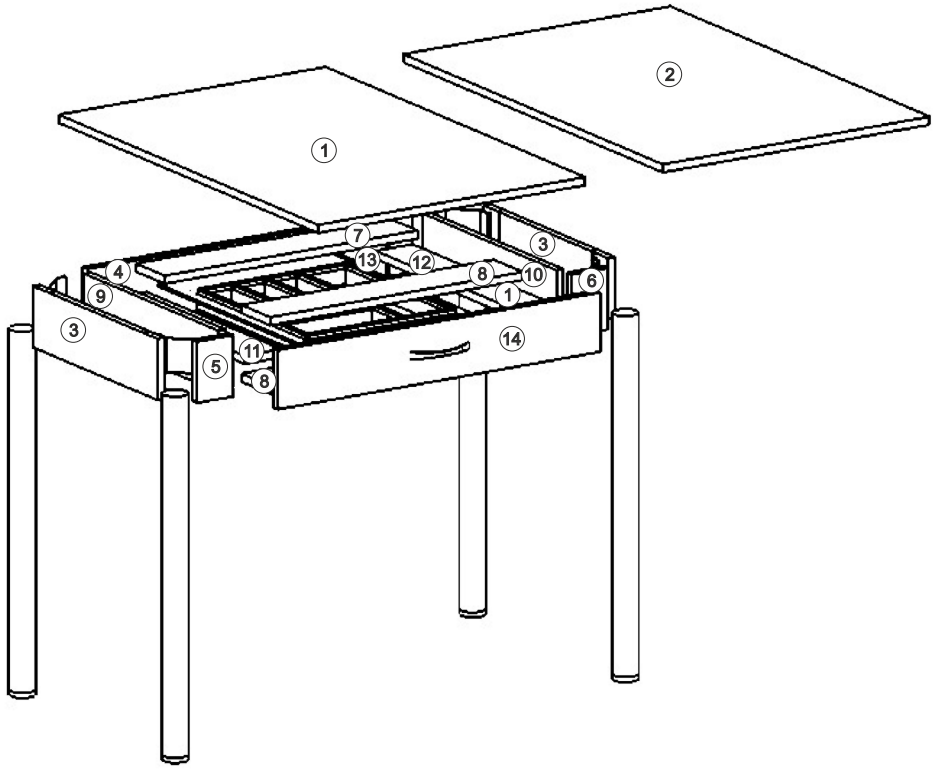

Комплектность поставки

№	Наименование деталей	Размер (мм)	Кол-во
1	Столешница нижняя	900x600	1
2	Столешница верхняя	900x600	1
3	Бок стола	434x120	2
4	Задняя стенка	734x120	1
5	Передняя планка левая	81x120	1
6	Передняя планка правая	81x120	1
7	Ребро жёсткости под поворотную планку	572x100	1
8	Ребро жёсткости	572x100	2
9	Перегородка	468x120	1
10	Перегородка	468x120	1
11	Левый бок ящика	470x80	1
12	Правый бок ящика	470x80	1
13	Задняя планка ящика	383x86	1
14	Фасад ящика	730x116	1

Перечень фурнитуры

№	Наименование деталей	Рисунок	Кол-во
51	Винт-конфирмат 7*50	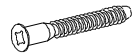	20 шт.
228	Шпилька D8		4 шт.
188	Ручка		1 шт.
54	Шуруп 3,5*16		17 шт.
203	Шуруп 3,5*25		4 шт.
92	Стяжка эксцентриковая	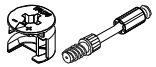	2 шт.
264	Замок фиксации столешницы		1 шт.

201	Поворотная планка		1 шт.
78	Направляющая L450		1 шт.
205	Кронштейн стяжки стола		4 шт.
56	Заглушкадляконфирмата		8 шт.
168	Опора		4 шт.
108	Ключ 4 мм		1 шт.
202	Ограничитель		2 шт.
174	Шкант деревянный		4 шт.
94	Стяжка двойная		2 шт.
229	Гайка-барашек м 8		4 шт.
204	Лоток для ст. приборов		1 шт.
156	Гайка м 8		1 шт.
55	Шуруп 4*16		16 шт.
165	Заглушка D 50		4 шт.
164	Шайба м 8		4 шт.

Подготовка к сборке

Прежде чем начать сборку изделия внимательно изучите настоящую инструкцию.

Что необходимо для сборки:

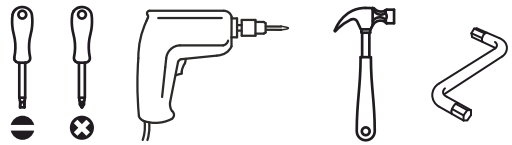

Рекомендации и предостережения при сборке мебели:

1. Сборку мебели необходимо производить на ровной, чистой и твёрдой поверхности.
2. Во избежание повреждения поверхности деталей мебели рекомендуется на месте сборки положить мягкую толстую ткань или гофрокартон упаковки.
3. Сборку рекомендуется производить на месте установки мебельного изделия.
4. Обязательно следуйте установленной последовательности в инструкции для более качественного результата сборки.
5. При использовании шуруповёрта установите мощность вращения на 5 Нм для шурупов и 15 Нм для конфирматов.

4 Установка ящика

1.Выдвиньте шариковые направляющие на себя, установите ящик в корпус стола.
2.Чтобы снять ящик нажмите на язычок сбоку направляющих.
3.Вставьте лоток для столовых приборов (деталь №204).
Если лоток не подходит по размерам отломите часть выступающего пластика по линии с обратной стороны.
4.Заглушки установите в местах крепления конфирмата.

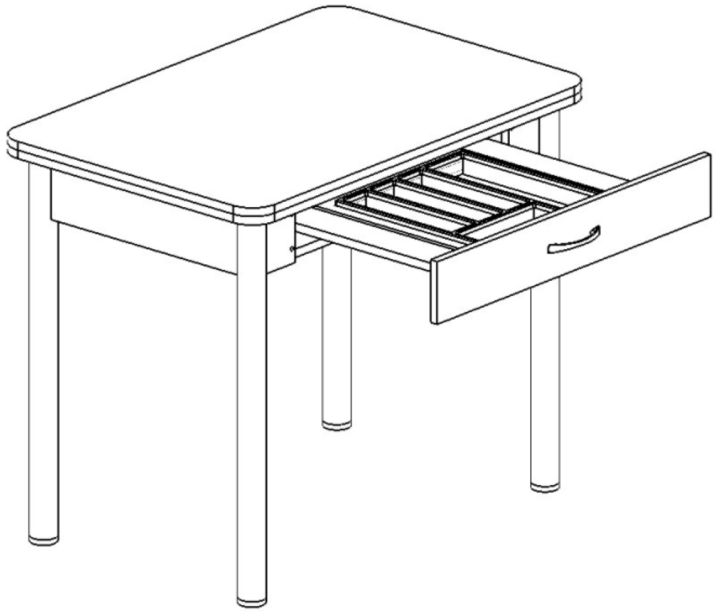

③ Сборка ящиков

1.Возьмите заднюю стенку ящика (деталь №13), левый и правый бок ящика (детали №11 и №12), в подготовленные отверстия установите деревянные шканты (деталь №174), скрепите детали двойной стяжкой (деталь №94), затяните эксцентрики.
2.Возьмите фасад ящика (деталь №14),выберите отверстие под ручку, просверлите тонким сверлом, переверните деталь с лицевой стороны просверлите сверлом большего диаметра. Установите ручку (деталь №188), с обратной стороны зафиксируйте на винты. В подготовленные отверстия установите деревянные шканты (деталь №174), закрутите эксцентрики (деталь №92). Соедините детали с помощью эксцентриковой стяжки (деталь №92).

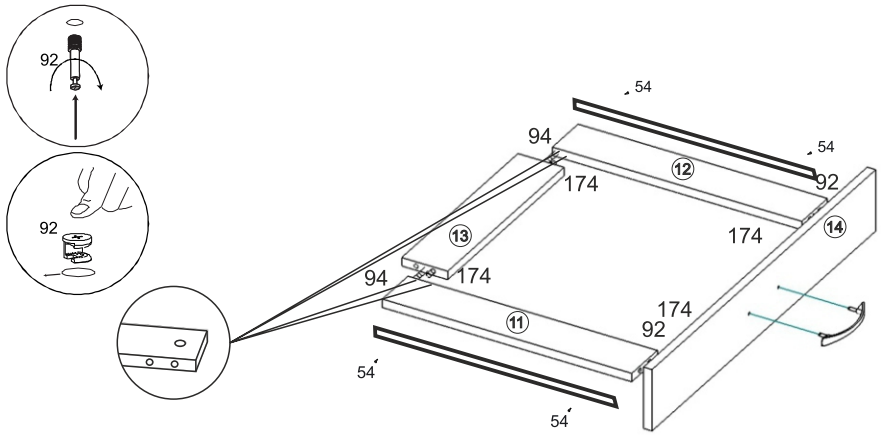

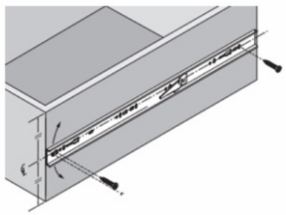

3.Установите направляющие (деталь №78), заглушаемой частью к фасаду, закрутите шурупы (деталь №54) в двух местах отверстий.
Проделайте аналогичные действия с двух сторон ящика.

① Сборка корпуса

1.Возьмите направляющие (деталь №78), направляющие следует разъединить и закрутить на шурупы (деталь №54) в местах подготовленных отверстий в деталях №9 и №10.

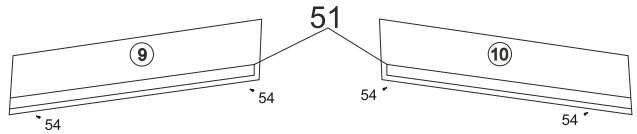

2.Возьмите левую и правую переднюю планку (детали №5 и №6), бок стола (деталь №3), заднюю стенку стола (деталь №4). В подготовленные отверстия установите кронштейн стяжки (деталь №205), закрутите шурупы (деталь №54).
3.Возьмите перегородки (деталь №9 и №10), ребра жесткости (детали №7 и №8), скрепите детали на винты-конфирматы (деталь №51).
4.Соедините внутренний и внешний корпус подстолья, закрепите на винты-конфирматы (деталь №51).

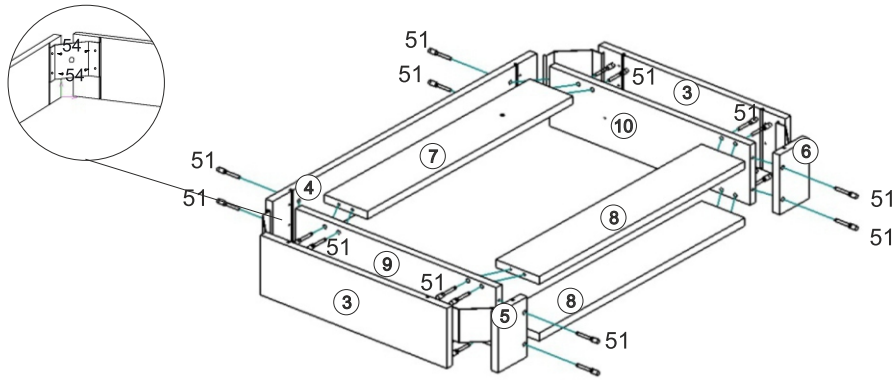

5.К столешнице прикрутите ограничитель (деталь №202), с помощью шурупов (деталь №203).
6.Установите поворотную планку (деталь №201), закрутите шурупы (деталь №54).
7.Установите подстолье на столешницу, зафиксируйте гайкой (деталь №156), не затягивайте гайку.

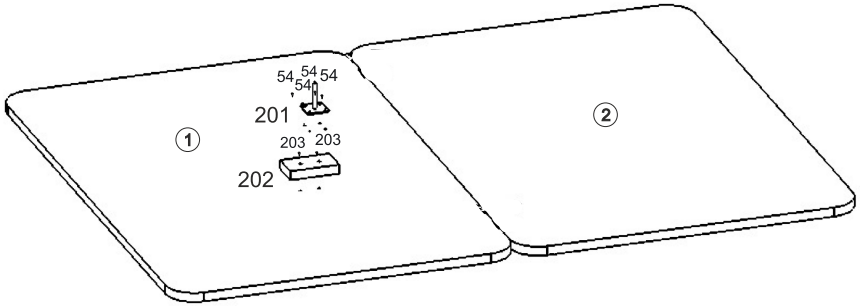

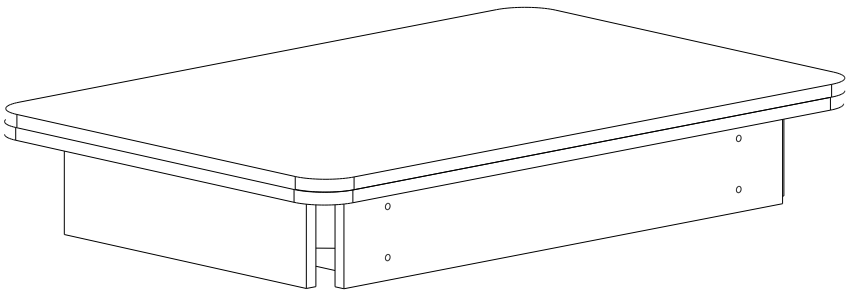

② Установите опоры
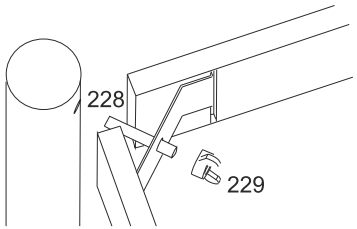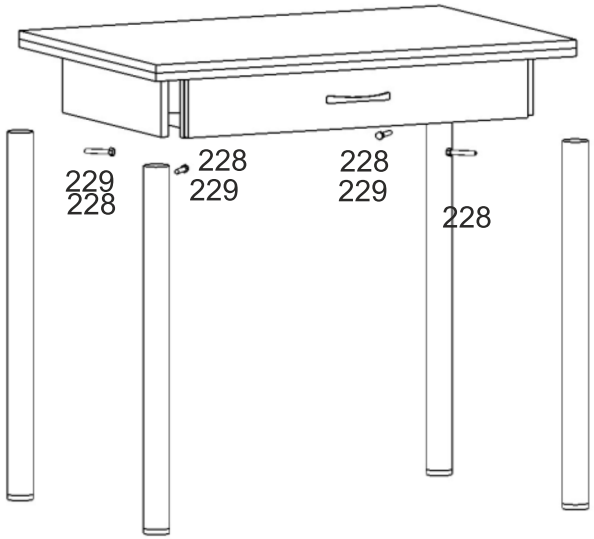
1.Возьмите опоры (деталь №168), закрутите шпильки (деталь №228). Установите заглушки на опоры.
2.Поставьте опору, наденьте шайбу и затяните гайкой-барашком (деталь №229).
3.Установите замок фиксации столешницы (деталь №264), закрутите шуруп (деталь №54).