ГАРАНТИЙНЫЙ ТАЛОН

Мебель изготовлена ООО «Мебель Импэкс Опт» в соответствии с требованиями ГОСТ 16371-2014.
Столы обеденные — декларация о соответствии: № RU Д-RU.PA01.B.85349/21 действительна от 24 мая 2021.
Предприятие изготовитель, при соблюдении условий транспортировки, хранения, сборки и эксплуатации, дает гарантию в течение 18 месяцев со дня продажи.
Срок службы мебели — 10 лет.
Предъявление настоящего гарантийного талона, товарного чека и упаковочных этикеток дает Вам право на бесплатную замену деталей и узлов, имеющих дефекты производственного характера. Замена деталей и узлов с механическими повреждениями (бой, сколы, царапины), возникшими в процессе сборки, транспортировки самовывозом или транспортной компанией, производиться за дополнительную плату.
Ввиду усовершенствования технологий, изменения применяемых материалов и конструкций узлов, возможны некоторые отличия от данной инструкции.

Эксплуатация и уход за мебелью

Сохранность и продолжительность эксплуатации мебели зависит не только от конструкции и качества изготовления, но и в значительной степени от правильного обращения и своевременного ухода за ней. Нормальные условия для хранения и эксплуатации мебели - температура воздуха от +10°С до +40°С, при относительной влажности 45-70%.
Рекомендуется: удалять пыль сухой мягкой тканью; различные загрязнения (пятна, следы от рук и пр.) удалять с применением средств, не содержащих абразивных частиц.
Не допускается: механическое повреждение деталей мебели; попадание воды и иных жидкостей на элементы изделия мебели, соприкасающиеся с полом, а также попадания растворителей на их поверхность; хранение мебели в сырых не отапливаемых помещениях; длительное попадание прямых солнечных лучей.

Изготовлено: ООО "Мебель Импэкс Опт" Россия, 141090, Московская область,
г. Королев, Мкр. Юбилейный, ул. Маяковского, д.2, пом.28
www.mebel-impex.ru
info@mebel-impex.ru

паспорт изделия

СТОЛ РАЗДВИЖНОЙ LESET **КАРОЛИНА 1Р**

Производитель: ООО «Мебель Импэкс Опт»
Россия, 141090, Московская область,
г. Королев мкр. Юбилейный ул.Маяковского, д. 2, пом.28
+7 (495) 646-12-34, (495) 646-09-10
Срок службы: 10
Гарантия: 18 мес.

leset

Габаритные размеры (ДхШхВ)
1500(2000)x840x765

КОМПЛЕКТАЦИЯ

1	Столешница - 1шт.
2	Ножка - 6шт.
3	Соединительная царга - 1шт.
4	Столб - 2шт.
5	Шайба М10 - 14шт.
6	Гайка М10 - 14шт.

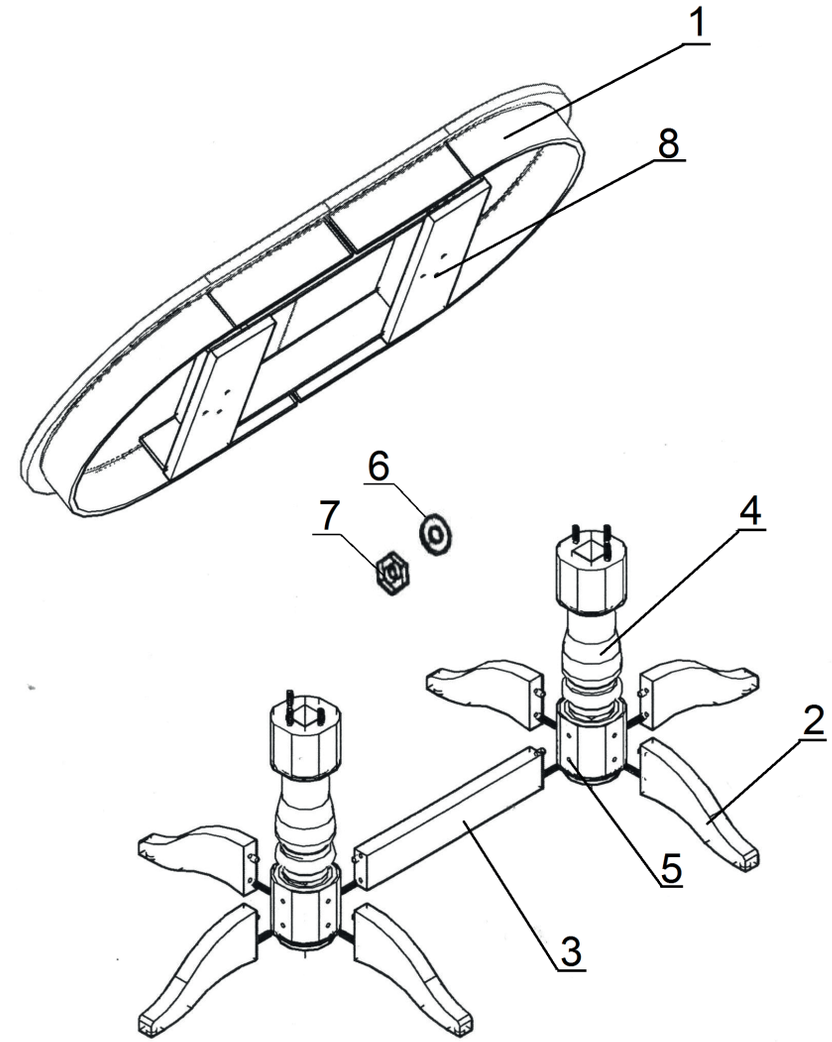

ПОРЯДОК СБОРКИ:

1. Соединить ножки **2** со столбом **4** через отверстия **5** и закрепить при помощи гаек **7** и шайб **6**.

2. Собранные подстолья (2шт.) соединить между собой соединительной царгой через отверстия **5** и закрепить при помощи гаек **7** и шайб **6**.

3. Расположить столешницу **1** на горизонтальной поверхности внутренней частью вверх. Подстолье соединить со столешницей **1** через отверстия **8** и закрепить при помощи гаек **7** и шайб **6**.

РАСКРЫТИЕ МЕХАНИЗМА «БАБОЧКА»